符号定义 SYMBOL	DEFINITION		缺少序号 MISSING SYMBOLS
非特殊性尺寸 NOT KEY PRODUCT DIMENSION 安全 SAFETY/COMPLIANCE 配合/机能 FIT/FUNCTION	无尺寸序号的尺寸 不要求检验 A DIMENSION WITHOUT AN INSPECTION REPORT SYMBOL DOES NOT REQUIRE INSPECTION	总计需检测数 TOTAL NO. OF INSPECTIONS REQUIRED 最后使用的尺寸序号 LAST NO. USED	无缺少序号 NO MISSING SYMBOL NUMBER

Revision No. 变更数	Revisions 变更项	Changed 修改者	Date 日期	Approved 确认者	Date 日期
C1	增加排污槽	林家兴	2020/6/22	胡先明	2020/6/22
C2	增加卡波纹管筋	林家兴	2020/6/22	胡先明	2020/6/22

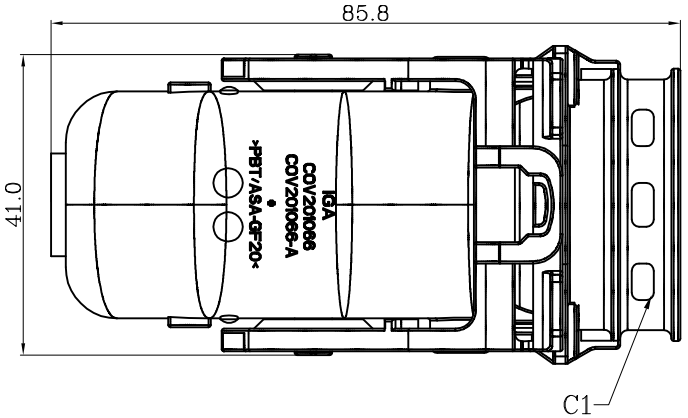

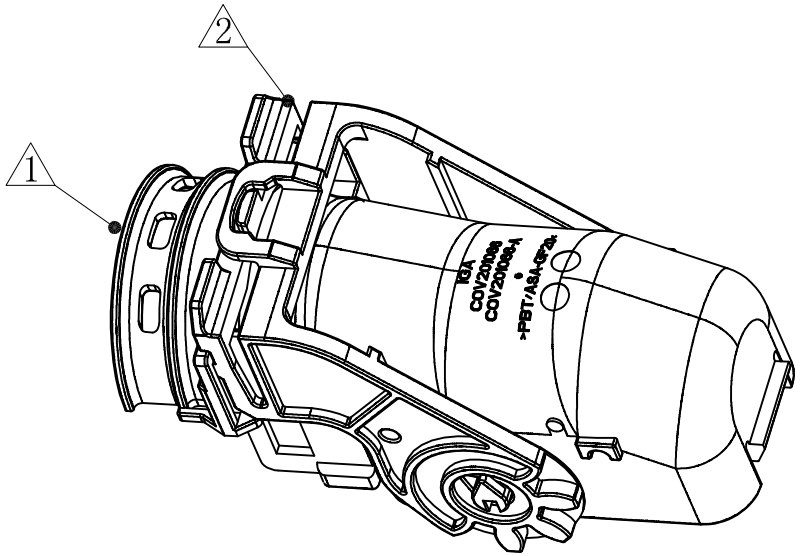

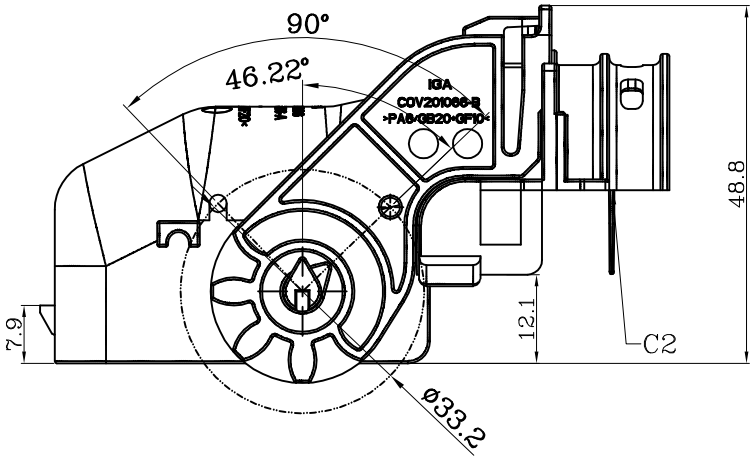

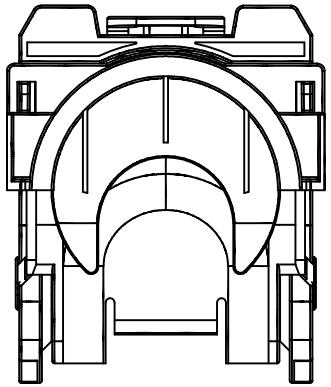

亿格(厦门)模具有限公司
受 控 文 件

NOTES
1. 产品表面无毛刺，裂痕，收缩变形等不良现象.
Must be free of burr, crack, shrinkage and imperfections that affect function.
2. 尾盖适配的连接器型号：1-2278748-1.
Fit for Connector：1-2278748-1.
3. 未注尺寸详见3D.
Unfilled dimensions as shown in 3D.

角度 ANGLE	±2°
>250	±2.0
>100≤250	±1.3
>50≤100	±0.7
>10≤50	±0.4
≤10	±0.2
一般公差 GENERAL TOLERANCE	

COV201066总装图 (Assembly)

序号 ISS.	产品名称 PART NAME	产品编码 PART NO.	材料 MATERIAL	颜色 COLOR	重量 WEIGHT	备注 REMARK
2	控制杆LEVER	COV201066-B	PA6/GB20+GF10	红色 RED	12g	1
1	盖子COVER	COV201066-A	PBT/ASA-GF20	黑色 BLACK	18g	1

客户签核 CLIENT SIGNATURE	日期 DATE

设计 DES	林家兴	日期 DATE	2020-02-10	图号 DWG. No.	COV201066
审核 CKD	胡先明	日期 DATE	2020-02-10		
批准 APP	胡春建	日期 DATE	2020-02-10	品名 TITLE NAME	36 POS. COVER ASSEMBLY
亿格(厦门)模具有限公司 IGA (Xiamen) Mould Co.,Ltd				比例 SCALE 1:1	单位 UNIT MM 版次 REV A-00
				第三角法3RD	页次 SHEET 1/1

A4